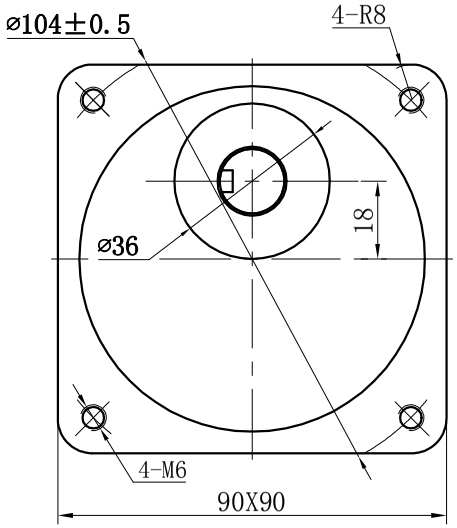

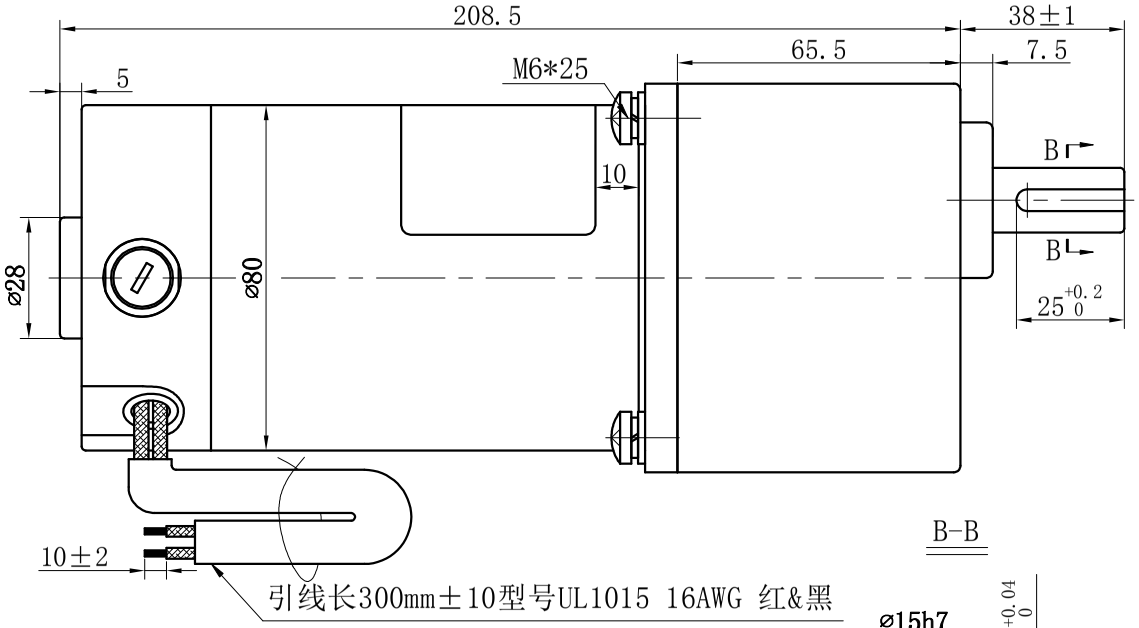

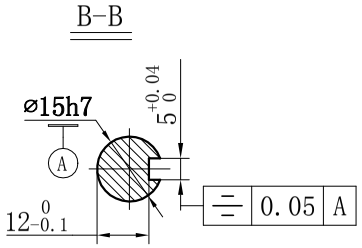

技术要求：

1、电机基本参数如图纸中的铭牌数据，（日期随发货时间而定）；

电机铭牌

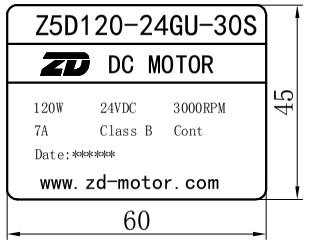

减速器铭牌

电机基本性能参数表			
型　　号	Z5D120-24GU-30S	减速器型号	5GU3~200KB
额定电压	24VDC	减速级数	2~5
额定功率	120W	**齿轮箱连续承受的最大力矩**	0.93~20N·m
额定电流	7A±10%	轴承型式	滚动轴承
额定转速	3000rpm±10%	齿轮箱结构	一体式
额定力矩	0.382N·m	传动效率	59~81%
空载电流	≤3A	噪　　音	<60dB(A)(L=40cm)
空载转速	3500rpm±10%	电机接线图	
工作制	S1		
绝缘电阻	>20MΩ		
电刷寿命	2000h(可外部更换电刷)		
电气强度	660V/S		
绝缘等级	B		
防护等级	IP20		
使用环境温度	-10℃～+40℃		

借(通)用件登记
旧底图总号
底图总号
签字
日期

未注公差GB/T1804-m					
0.5~6	±0.1				
>6~30	±0.2				
>30~120	±0.3	标 记	处 数	**更改文件号**	
>120~400	±0.5	设 计		标准化	
>400~1000	±0.8	校 对			
		审 核		批 准	
		工 艺		日 期	

阶段标记	重量	比例
S		full
共 1 张 第 1 张		

宁波中大力德智能传动股份有限公司

产品型号

Z5D120-24GU-30S/5GUXKB